Автомобильное реле	**TRS**

- Рабочий ток 30А при 16VDC
- Пусковой ток 40А при 16VDC
- Низкое потребление катушки
- Предназначено для автомобильного оборудования
- Соответствует директивам RoHS, ELV

■ Кодировка исполнений для заказа

TRS D — S — H / 12VDC
1 2 3 4 5

1. Модель реле
2. Мощность, потребляемая катушкой
   L=0.57Вт, **D**=0.8Вт
3. **NIL:** Флюсозащищенное
   S: Герметичное
4. Тип контакта
   H: На замыкание (1А)
   Z: На переключение (1С)
5. Номинальное напряжение катушки
   6, 12, 24 VDC

■Параметры катушки (при 20°С)

Номинальное напряжение (VDC)	6	12	24	Катушка
Сопротивление (Ом ± 10%)	63	254	1010	0.57Вт
Номинальный ток (мА)	95	47.5	23.7	
Мин. напряжение срабатывания (VDC)	3.6	7.2	14.4	
Макс. напряжение отпускания (VDC)	0.6	1.2	2.4	
Сопротивление (Ом ± 10%)	45	180	720	0.8Вт
Номинальный ток (мА)	133.3	66.7	33.3	
Мин. напряжение срабатывания (VDC)	3.45	6.9	13.8	
Макс. напряжение отпускания (VDC)	0.6	1.2	2.4	
Максимальное рабочее напряжение	При +70°С - 130% от номинального, при +23°С - 170% от номинального			

■Характеристики контактов

	Тип нагрузки		Ток нагрузки на контакт (А)		Частота (опер/мин)	Рабочий цикл	Электрический ресурс (срабатываний)
			NO	NC			
Номинальная нагрузка	Резистивная нагрузка		20	---	15	0,5	$3x10^5$
	Мотор стеклоочистителя L=1.0mH	Срабатывание	25	25	15	0,5	$3x10^5$
		Возврат	5	5			
	Блокировка мотора L=0.77mH		20 Пусковой ток		15	0,5	$1x10^5$
	Мигалка (маячок)		3x21Вт	---	80	0,5	$2x10^6$
	Лампы	Розжиг	100	---	6	1/6	$1x10^5$
		Стабильная работа	10	---			

■Характеристики контактов

Тип контакта	1A, 1C
Материал контактов	Серебряный сплав
Нагрузка (Резистивная)	NO: 30A при 13,5VDC NC: 25A при 13,5VDC
Минимальная нагрузка	0.5A при 12VDC
Максимальный ток при продолжительной работе	NO: 30A (при 23°C в течении 1 часа) 20A (при 85°C в течении 1 часа) NC: 25A (при 23°C в течении 1 часа) 15A (при 85°C в течении 1 часа)
Максимальный коммутируемый ток	40A
Максимальная коммутируемая мощность	420Вт
Сопротивление контактов	Не более 0,1 Ом при 6VDC и 1A
Механический ресурс	10’000’000 срабатываний (при 300 переключениях в минуту)

■Технические параметры

Сопротивление изоляции	Не менее 100МОм при 500VDC
Электрическая прочность между открытыми контактами	500VAC (50/60 Гц в течении одной минуты)
между контактами и катушкой	500VAC (50/60 Гц в течении одной минуты)
Время включения	Не дольше 4мс
Время отключения	Не дольше 2мс
Рабочий диапазон температуры окружающей среды	от -40°C до +105°C
Ударопрочность	6мс до 30G (Без изменений в состоянии переключения >10 мкс)
Устойчивость к вибрации	10-500 Гц, до 6G (Без изменений в состоянии переключения >10 мкс)
Максимальная частота переключения	Механическая:18’000 срабатываний в час
Влажность	20-50%
Масса	Около 4гр

■Диаграммы характеристик

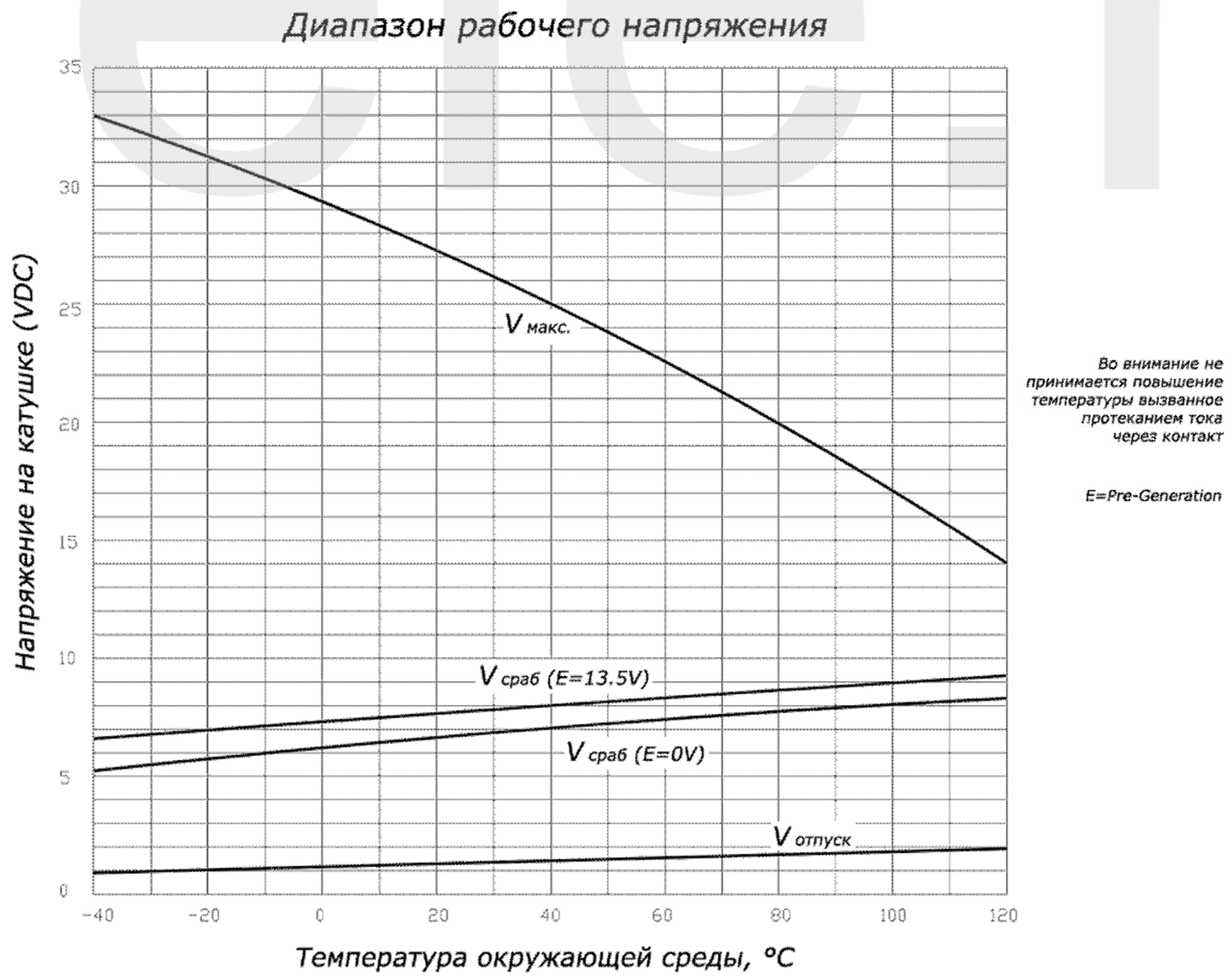

arele.ru

■Габаритные и монтажные размеры (мм)

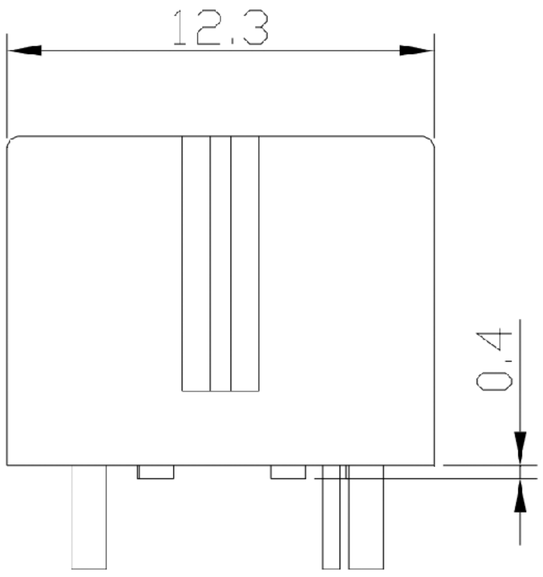

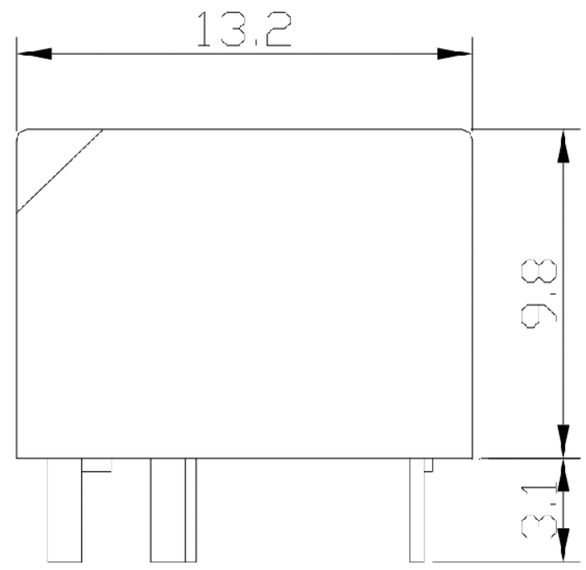

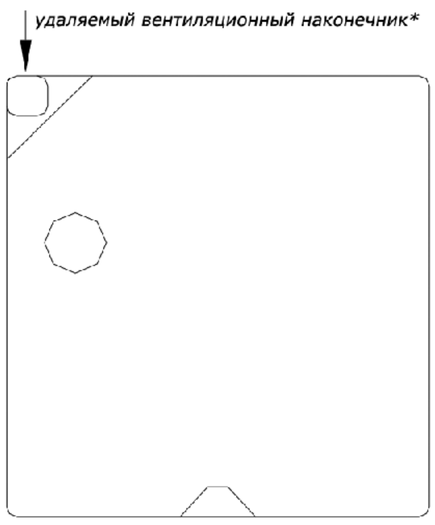

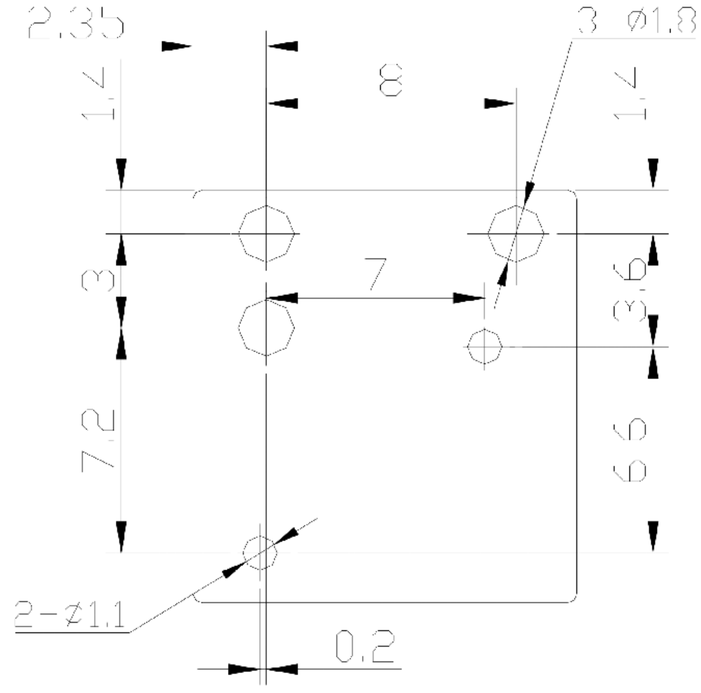

Вид снизу

* Для достижения указанной продолжительности работы на герметичных моделях реле следует, удалить «вентиляционный наконечник» в верхней части корпуса реле после процесса пайки / промывки.

■Схема контактов

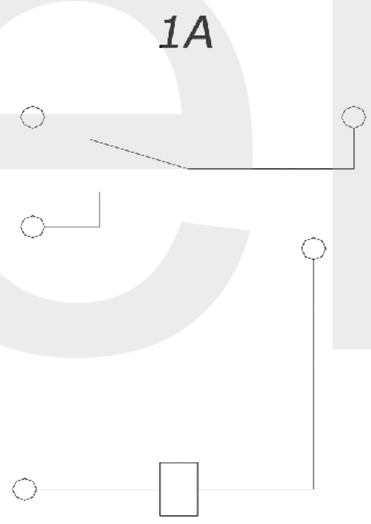

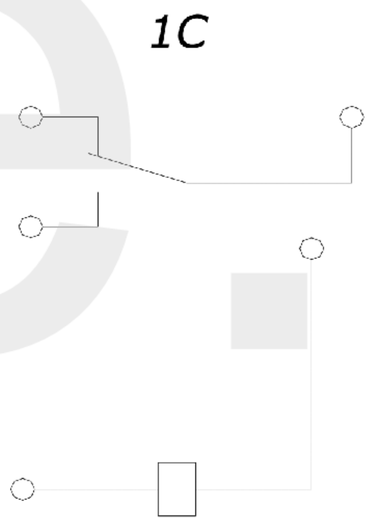

1) Допустимая точность исполнения продукции: размеры ≤ 1 мм - допуск ± 0,2 мм, размеры от 1 до 5 мм - допуск ± 0,3 мм, размеры > 5 мм - допуск ± 0,4 мм.
2) Допуск монтажных отверстий ± 0,1 мм.

Примечание:
Информация в данном документе является справочной и может быть изменена без предварительного уведомления.

arele.ru